CHIAH CHYUN Machinery

T +886-4-2533-7614 E info@chiah-chyun.com

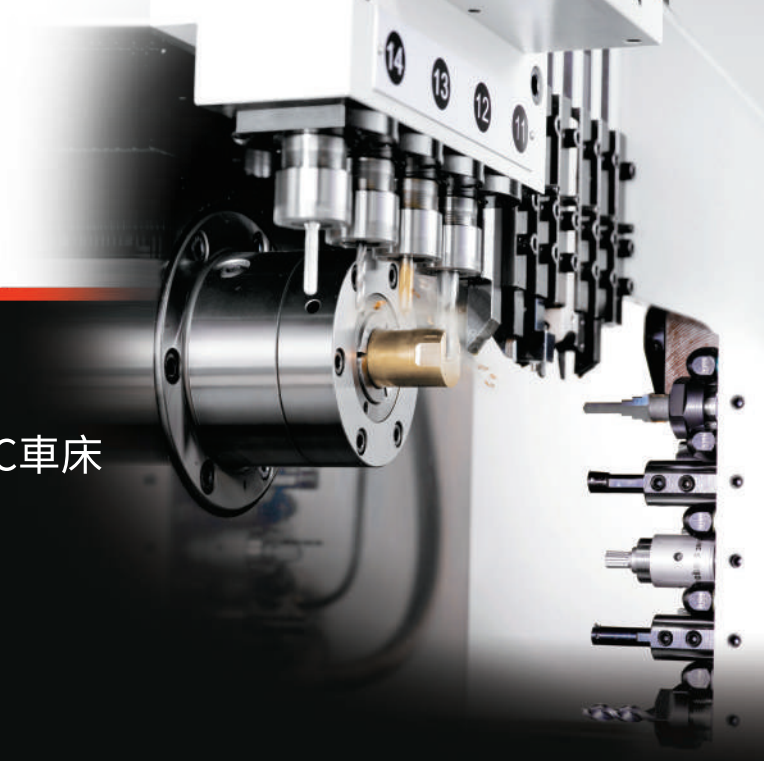

NCY 走刀式CNC車床 主軸移動

多樣化加工選擇
適合短小型精密零件
動力與車刀刀具系統

- 具備端銑、側銑刀具系統，可一次完成正面及側面加工
- 皮帶式主軸搭配CS軸定位功能，提高輪廓加工精度，最高轉速6000轉
- 採用滾柱線軌，配合線軌大跨距設計，展現優異加工穩定性及定位精度
- 移動式主軸頭，無導套設計，減少殘材，提升生產效率
- 可選配輔助尾座，增加較長工件加工時的穩定度

CE

Machinery 洽群機械 高階加工解決方案

高潛力與高效率的結合

NCY

機台外觀尺寸圖

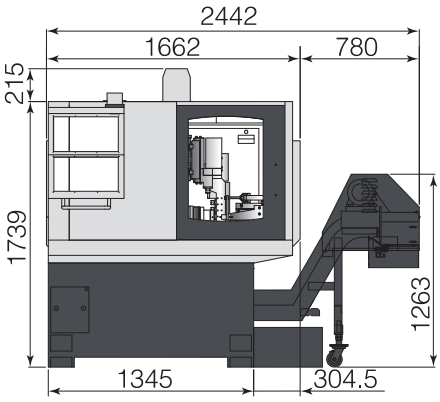

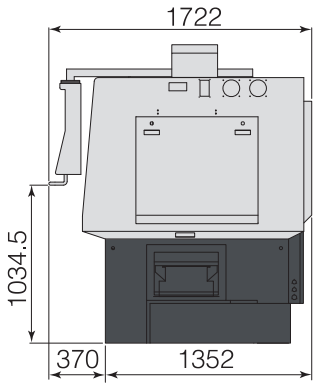

單位: mm

規格表

機 型		NCY-32M(S)	NCY-36M(S)
控制單元	控制器	新代	
加工能力	最大加工外徑	Ø32mm	Ø36mm
軸向規格	X/Y/Z 軸行程	190 / 490 / 165mm	
	X/Y/Z 軸快速移動	30m/min	
	X/Y/Z 軸伺服馬達	1.3kW / 0.85kW / 0.85kW	
主軸	主軸最高轉速	標配4500rpm / 選配6000rpm	
	主軸中心高度	1015mm	
	最大棒材加工能力	Ø32mm	Ø36mm
	主軸筒夾	TRB-32	TRB-36
	主軸馬達	7.5kW	
	外徑刀具數	6 (選配: 5)pcs	
	內徑刀具數	5pcs	
	外徑刀具尺寸	12 (選配: 16)mm	
	內徑刀具尺寸	Ø25mm	
動力刀具	側銑刀具數	4pcs	
	側銑刀具尺寸	ER-20	
	側銑刀具伺服馬達	1.0kW	
	側銑刀具最高轉速	6000rpm	
	端銑刀具數	3pcs	
	端銑刀具尺寸	ER-20	
	端銑刀具伺服馬達	0.75kW	
	端銑刀具最高轉速	6000rpm	
電力	穩壓器/變壓器	220V / 20KVA	
	油壓馬達	1HP / 0.75kW	
	主軸上方切削水馬達	1HP / 0.75kW	
	刀具切削水馬達	1HP / 0.75kW	
油箱容量	油壓箱容量	28L	
	切削水容量	240L	
機器規格	機台尺寸 (長x寬x高) (含排屑機)	2442 x 1722 x 1954mm	
	機器重量 (含排屑機)	3100kg	

* 機器設計與規格之更動不另作通知

CHIAH CHYUN Machinery
CHIAH CHYUN MACHINERY CO., LTD.

洽群機械股份有限公司
電話: +886-4-2533-7614
傳真: +886-4-2532-9524
http://www.chiah-chyun.com
mail: info@chiah-chyun.com