CHIAH CHYUN Machinery

T +886-4-2533-7614 E info@chiah-chyun.com

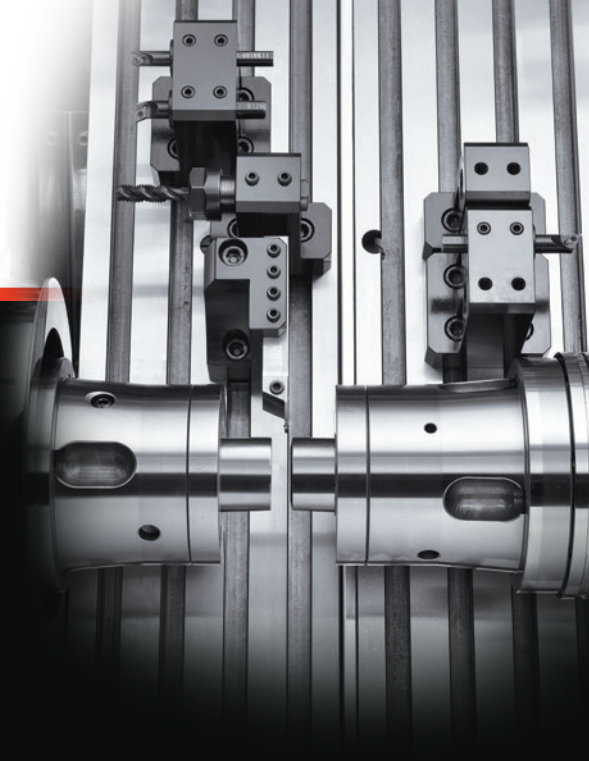

CDS 雙主軸 雙櫛式刀架

雙X軸
雙獨立櫛式刀架
雙主軸皆具C 軸功能

- 高剛性一體式鑄造成型底座，具備最佳機台結構剛性
- 主軸採用精密滾柱線軌移動，提供更穩定、更快速進給
- 雙X軸功能使刀架能配合正/副主軸獨立作業，生產能力大幅提升
- 斜床式結構搭配櫛式刀架設計，能裝載更多刀具，節省換刀時間，提高加工彈性
- 內藏式主軸低振幅、加減速時間短，最高轉速6000轉，具備C軸功能

CE

Machinery 洽群機械 高階加工解決方案

高潛力與高效率的結合

CDS

機台外觀尺寸圖

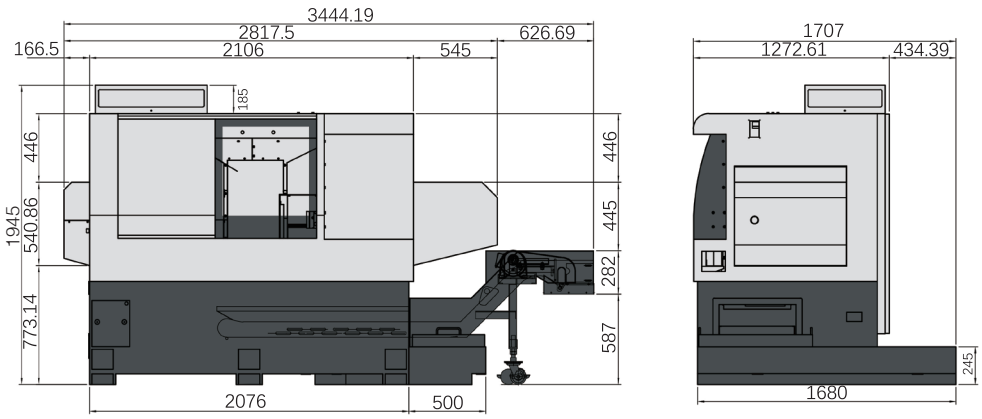

單位: mm

規格表

機 型		CDS-42	CDS-52
控制單元	控制器	新代	三菱 / 新代
加工能力	最大加工外徑	Ø42mm	Ø51mm
軸向規格	X1/X2 軸行程	330 / 330mm	
	Z1/Z2 軸行程	242 / 321mm	232 / 316mm
	X/Z 軸快速移動	30m/min	
	X/Z 軸伺服馬達	M:1.0 kW / 1.0 kW S:1.3 kW / 1.3 kW	
	最小移動距離	0.001mm	
正/副主軸	最高轉速	6000rpm	
	主軸通孔	Ø43mm	Ø52mm
	最大棒材加工能力	Ø42mm	Ø51mm
	主軸鼻端	A2-5	
	主軸筒夾	TRB-42	TRB-52
	主軸馬達	5.5 kW / 7.5 kW	7.5 kW / 11 kW
	主軸中心高度	1070mm	
刀具	外徑刀具尺寸	□16mm	
	內徑刀具尺寸	Ø20mm	
電力	穩壓器/變壓器	220 V/30KVA	
	油壓馬達	1HP / 0.75 kW	
	正/副主軸上方沖屑馬達	3 / 4HP	
	刀具切削水馬達	3 / 4HP	
油箱容量	油壓箱容量	40L	
	切削水容量	315L	
機器規格	機台尺寸 (長x寬x高)(含排屑機)	3444.19 x 1707 x 1945mm	
	機器重量 (含排屑機)	4500kg	

* 機器設計與規格之更動不另作通知
* M:三菱 / S:新代

CHIAH CHYUN Machinery
CHIAH CHYUN MACHINERY CO., LTD.

洽群機械股份有限公司
電話: +886-4-2533-7614
傳真: +886-4-2532-9524
http://www.chiah-chyun.com
mail: info@chiah-chyun.com