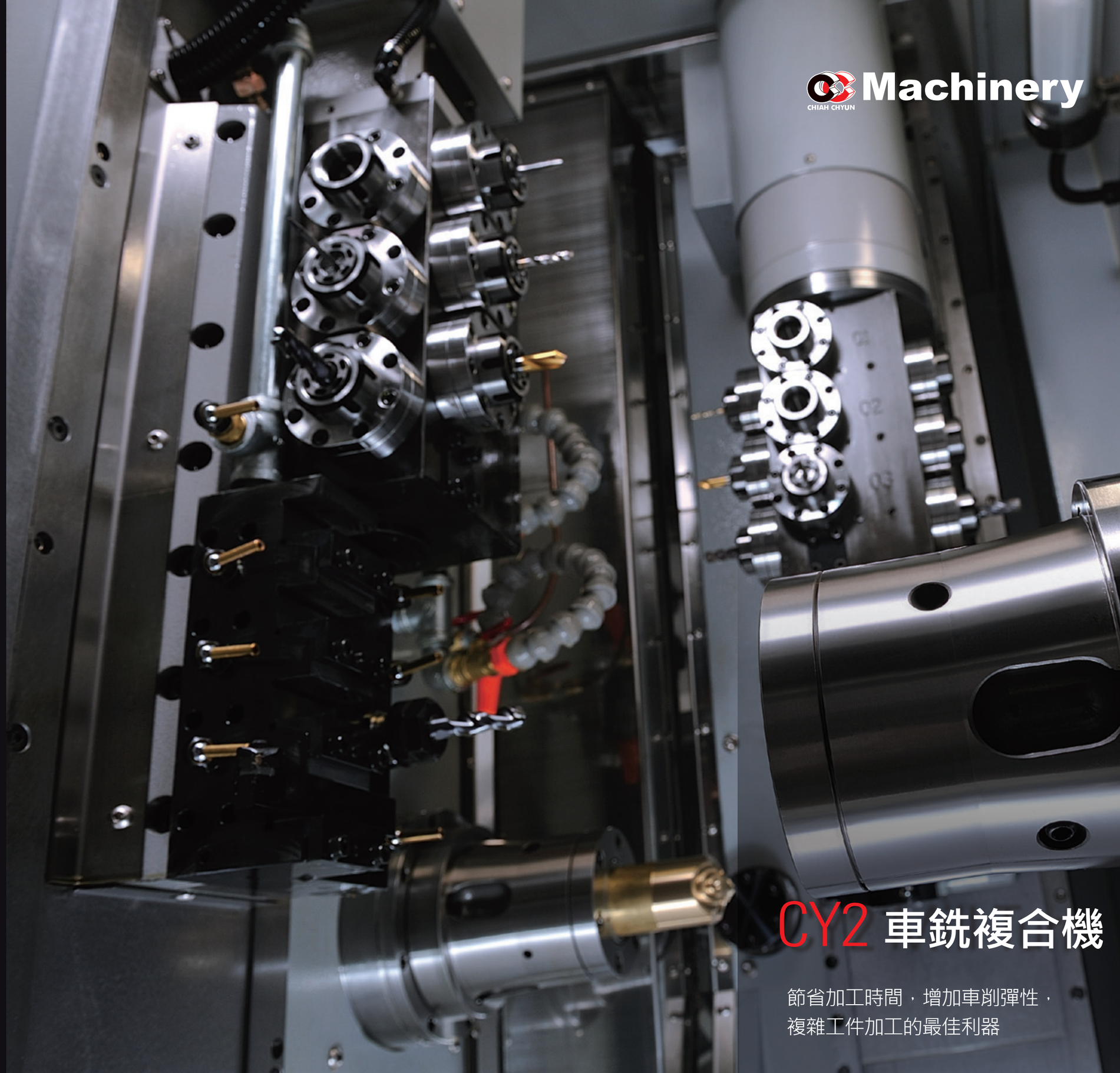

Machinery

CY2 車銑複合機

節省加工時間，增加車削彈性，
複雜工件加工的最佳利器

Machinery

T 886-4-2533-7614
F 886-4-2532-9524
E info@chiah-chyun.com

429台灣台中市神岡區
三社路52巷16號

CE

線上型錄

www.chiah-chyun.com

雙 內藏式主軸

"雙內藏式主軸，高扭力、高精度"

CY2 配有相同尺寸內藏式正副主軸，高扭力與高精度，
能為工件的前後加工帶來強大且高效的切削能力。

更多內容

"CY2 可節省您的加工時間，大幅增加車削彈性"

複雜加工一次完成

線上視頻

一般車床僅能做平面加工，洽群特別針對斜角度加工開發出G指令，提供優異的機械性能，複雜輪廓或斜度加工等均可輕易完成。

雙Y 軸設計、B 軸360度旋轉能力與18 位動力刀具系統，並可3軸同動加工。
CY2是加工零件的多樣少量化及複雜工件高精度需求的完美選擇。

任何 @ 角度 切削

複雜工件加工
最佳利器

雙 Y 軸設計

**"CY2 大幅減少機器成本，
並提高生產效率"**

雙Y 軸切削能力，更加速前後加工與換刀，
正副主軸亦可同時執行，無須共享，大幅提升工作效率。

CY2 雙Y軸設計可提供正副主軸同等切削效率與提供快速側面銑削及換刀選擇，縮短加工時間。

且雙Y 軸可分別在正主軸與副主軸端同時加工複雜工件，以提高生產力。

更多內容

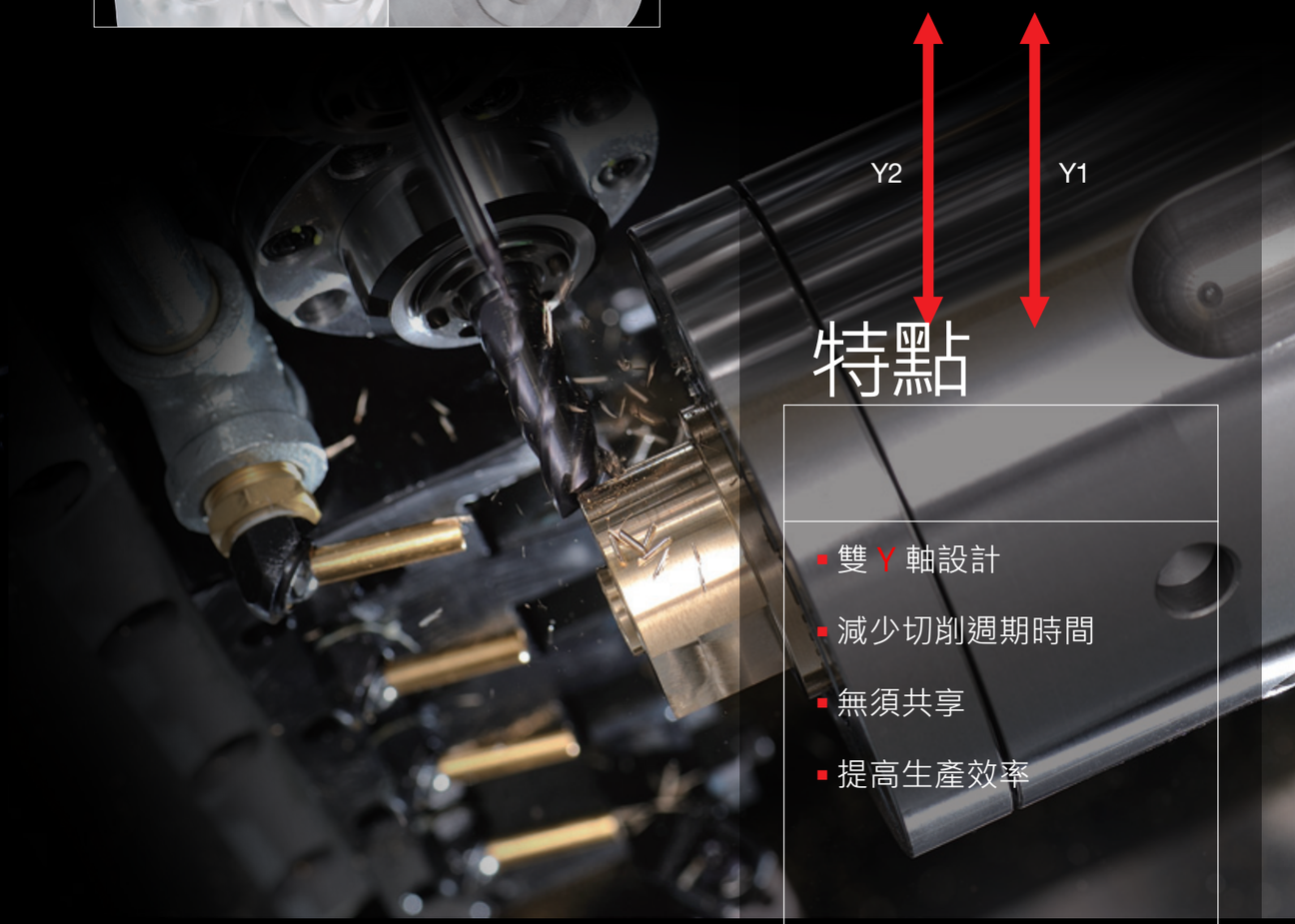

特點

- 雙 Y 軸設計
- 減少切削週期時間
- 無須共享
- 提高生產效率

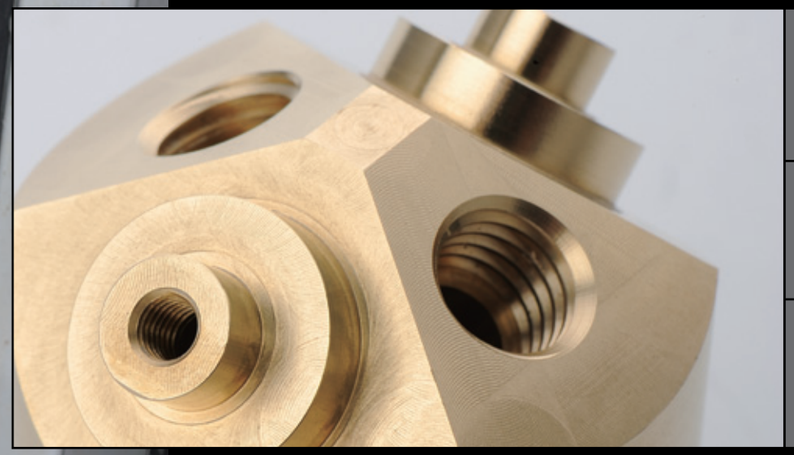

高複雜性 - 小型工件

複雜工件無須二次加工

B 軸可在正/ 副主軸端加工

B 軸 加工能力

B 軸加工能力利於切削醫療、航空等高複雜性且小型精密工件。

精度高的B 軸旋轉功能; CY2 提供定位精度達0.001°

B 旋轉功能搭配360 度軸向定位能力，使複雜工件無須二次加工就能完成。
最重要的是，B 軸可在正/副主軸端作業，大幅提高複雜工件加工的可能性。

結 構

降低刀具干涉，複雜輪廓切削，斜角加工能力

因應直立式刀具座系統，本台採用平床身設計，減少空間和干擾問題，可加工體積更小且複雜的工件。

360 度 B 軸旋轉功能搭配12 位動力刀具，提供最大的多功能性，便於處理複雜的輪廓加工或斜角鑽孔作業。

更多內容

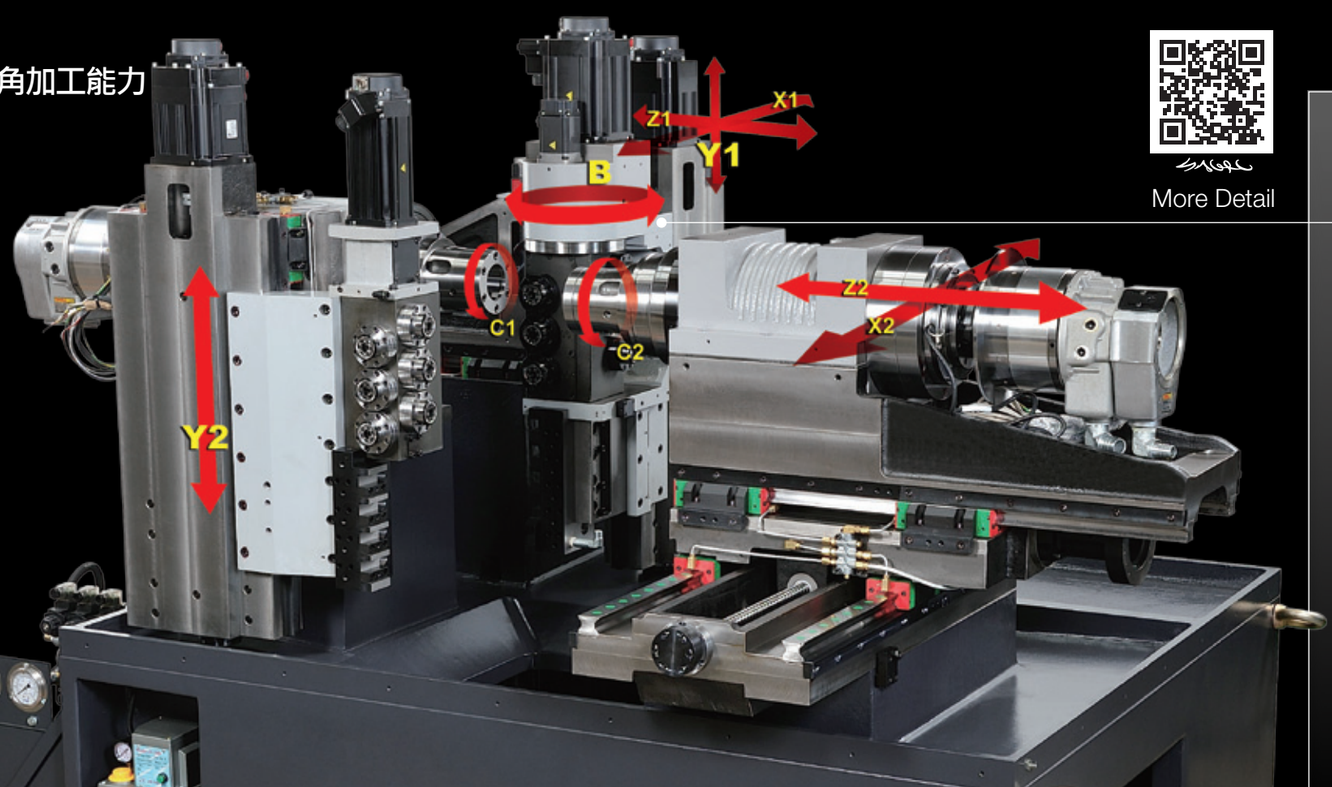

More Detail

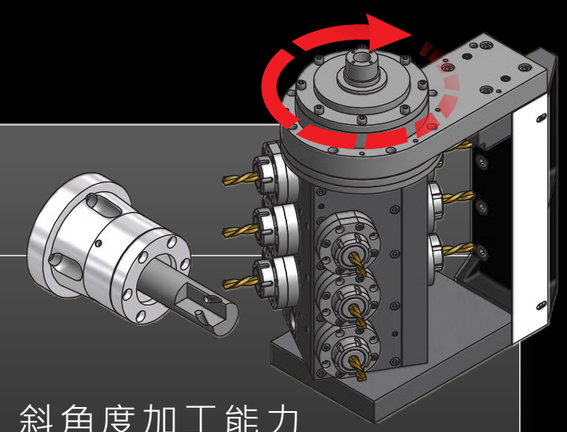

斜角度加工能力

B 軸可轉向到所需角度，可允許各種角度鑽孔、攻牙及車銑能力，定位精度達0.001°

360° B 軸旋轉功能

12 位動力刀具系統

減少換刀時間
減少操作員控管

更多內容

"動力刀具系統是高功能性和高生產力的關鍵"

正副主軸刀具系統最高轉速6000rpm，共擁有18 位動力刀具，以最大限度，提高加工選擇。

眾多可用的刀位設置，只需一次操作就能完成整個工件之加工程序。複雜加工，無須頻繁更換刀具設定，降低調校需求與停機時間，提高產能。

正主軸
- 12 個動力刀位
- 5 個內徑刀位
- 5 個外徑刀位

副主軸
- 6 個動力刀位
- 4 個內徑刀位
- 4 個外徑刀位

18個動力刀位

刀具干涉圖

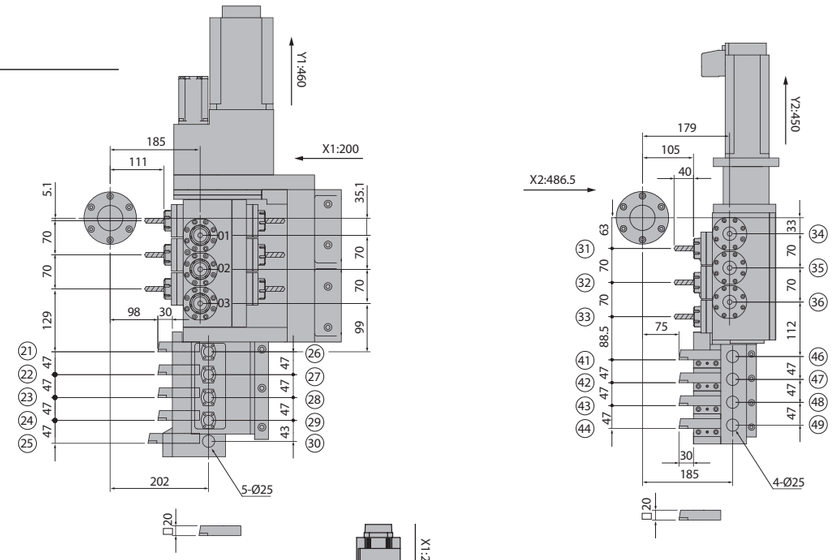

軸向行程干涉圖

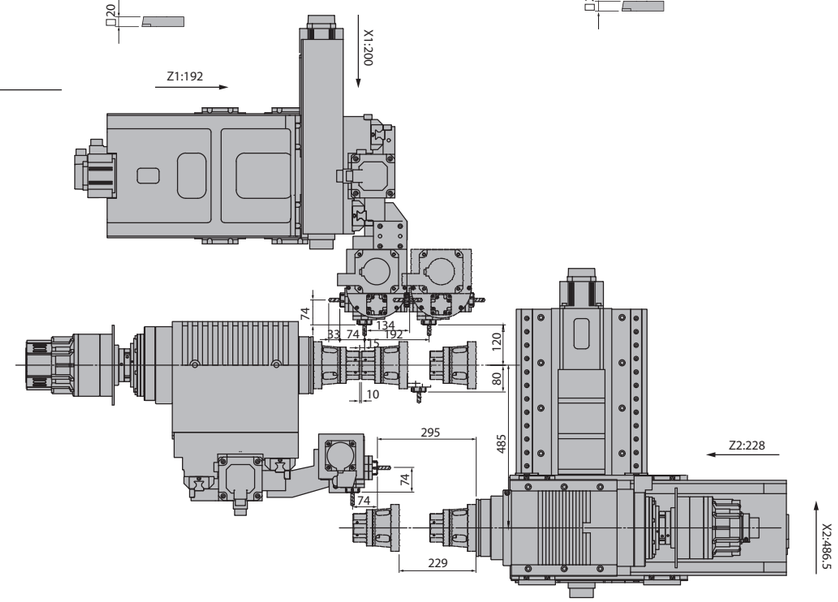

機台外部尺寸圖

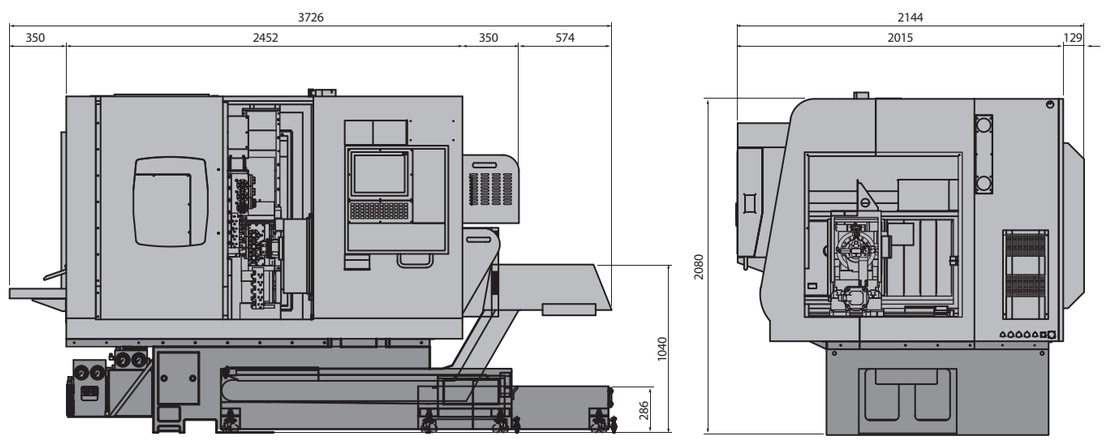

標準配備

- 工具箱
- 鑽孔軸 ER20
- 刀具套筒 (Ø6, 8, 10, 12, 16, 20)
- 精密筒夾裝置
- 自動送料機介面
- 工件成品取料裝置 & 輸送帶
- 切削水裝置
- 自動電源切斷裝置
- 油壓缸行程檢出裝置
- 切削水檢出裝置
- 側銑裝置
- 端銑裝置
- 背面切削裝置
- 副主軸吹氣 & 推料裝置
- 電控箱冷氣機
- 內藏式主軸(正 & 副主軸)
- 主軸冷卻裝置

更多內容

選擇配備

- 穩壓器
- 變壓器
- 高壓中心出水裝置
- 自動棒材送料機

CY2-52M (B)

控制單元	控制器	三 菱
	最小輸入單位	0.001 mm
主 軸	最大加工外徑	Ø 51
	主軸最高轉速	6000 rpm
	X1/Y1/Z1 軸行程	200 / 460 / 192 mm
	棒材容納直徑	Ø 51
	主軸筒夾	TRB-52
	X1/Y1/Z1 快速給進	20 m/min
	最小輸入單位	0.001 mm
	外徑刀具數	5支
	外徑刀具尺寸	20 mm
	內徑刀具數	5支
	內徑刀具尺寸	25 mm
	主軸馬達	7.5 / 11 kw
	X1/Y1/Z1 軸馬達	X1: 1.0 kw Y1: 2.2 kw Z1: 1.5 kw
主軸 動力刀具	端銑刀具數	6支
	側銑刀具數	6支
	端側銑刀具尺寸	ERA-20
	端側銑刀具馬達	2.2 kw
副 主 軸	最大加工外徑	Ø 51
	主軸最高轉速	6000 rpm
	X2/Y2/Z2 軸行程	486.5 / 450 / 228
	棒材容納直徑	Ø 51
	主軸筒夾	TRB-52
	X2/Y2/Z2 快速給進	20 m/min
	最小輸入單位	0.001 mm
	外徑刀具數	4支
	外徑刀具尺寸	20 mm
	內徑刀具數	4支
	內徑刀具尺寸	25 mm
	主軸馬達	7.5 / 11 kw
	X2/Y2/Z2 軸馬達	X2 / Z2: 1.0 kw , Y2: 2.2 kw
副主軸 動力刀具	端銑刀具數	3支
	側銑刀具數	3支
	端側銑刀具尺寸	ERA-20
	端側銑刀具馬達	2.2 kw
	端側銑刀具最高轉速	6000 rpm
油壓規格	油壓馬達	1 HP / 0.75 kw
切削水 馬達	主副軸上方沖屑馬達	1 HP / 0.75 kw
	刀具切削水馬達	1 HP / 0.75 kw
	副主軸中心出水馬達	1.4 HP / 1.1 kw
油箱容量	油壓箱容量	60 L
	冷卻水箱容量	280 L
機台規格	電力	220V/62 KVA
	機台尺寸(長x寬x高) (含切屑輸送機)	3726 x 2144 x 2080 mm
	機台淨重(含切屑輸送機)	6000 kg