CHIAH CHYUN Machinery

T +886-4-2533-7614 E info@chiah-chyun.com

CT3

雙主軸
雙Y軸
三刀塔

雙Y軸
48支動力刀具
雙內藏式主軸

- 76mm主軸最大棒材容徑，以車削大型工件，增強通用性與加工能力
- 三座刀塔皆由伺服馬達驅動，動力刀具總數達48支，提供最大範圍的加工選擇
- 雙主軸擁有獨立作業空間，三刀塔可依據使用者需求進行獨立加工或協同加工
- 動力刀塔結合快速定位、高效冷卻系統和油霧潤滑系統，避免熱膨脹，延長刀塔使用年限
- 採用一體成形底座，並配合肋骨強化，達到高剛性與高平穩性加工能力

CE

Machinery 洽群機械 高階加工解決方案

高潛力與高效率的結合

CT3

機台外觀尺寸圖

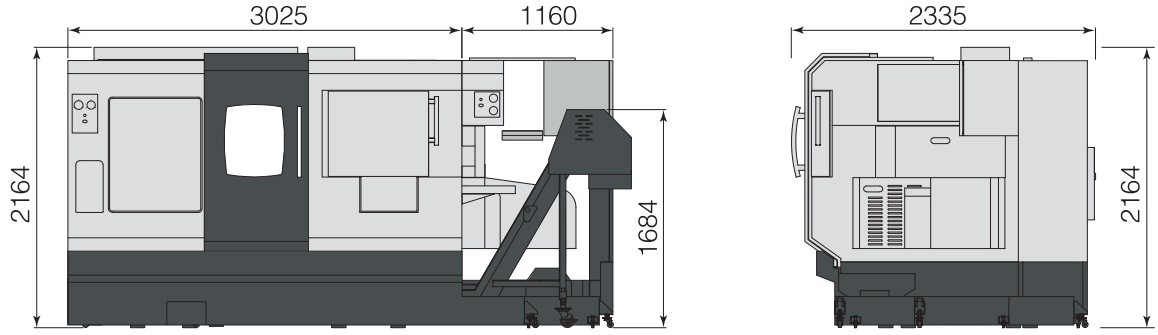

單位: mm

規格表

機 型		CT3-52Y2M	CT3-76Y2M	
控制單元	控制器	三菱	三菱	發那科
加工能力	最大加工外徑	∅325 mm		
	標準加工外徑	∅210 mm		
	最大加工長度	310 mm	285mm	
軸向規格	X1/X2/X3 軸行程	227.5/227.5/230 mm		
	Z1/Z2/Z3 軸行程	310/250/440 mm	252/250/382 mm	
	Y1/Y2 軸行程	± 50/± 50 mm		
	X/Y/Z 軸馬達	2.2 kW	2.2 kW	2.7 kW
	X/Y/Z 軸快速移動	16 / 6 / 40 m/min		
	B 軸行程	775 mm	655 mm	
	B 軸馬達	2.2 kW	2.2 kW	2.7 kW
	B 軸快速移動	40 m/min		
	最小輸入單位	0.001 mm		
主軸	主軸棒材加工能力	∅51 mm	∅76 mm	
	主軸馬達	7.5/11 kW	15/22 kW	18/22 kW
	主軸最高轉速	標配4000 / 選配6000rpm	4000 rpm	
	主軸鼻端型式	A2-5	A2-6	
	油壓夾頭	6"	8"	
副主軸	副主軸棒材加工能力	∅51 mm	∅65 mm	
	副主軸馬達	7.5/11 kW	7.5/11 kW	18/22 kW
	副主軸最高轉速	標配4000 / 選配6000rpm	4000rpm	
	副主軸鼻端型式	A2-5	A2-6	
	油壓夾頭	6"	8"	
L, R, C	最小移動單位	0.001°		
	C 軸快速移動	600 min^{-1}		
動力刀塔	外徑刀具	□25 mm		
	內徑刀具	∅25 mm		
	驅動模式	單刀具傳動		
	動力刀具轉數	60~6000 min^{-1}		
	動力刀具馬達	3.7/5.5 kW	3.7/5.5 kW	4.5 kW
	筒夾尺寸	ER∅32		
	動力刀具介面規格	BMT65		
油壓規格	油壓馬達	5HP / 3.7 kW		
切削水馬達	主軸上方沖屑馬達	1HP / 0.75 kW		
	刀塔切削水馬達	1HP / 0.75 kW		
	沖屑馬達	1HP / 0.75 kW		
	副主軸中心出水	1HP / 0.75 kW		
油箱容量	油壓箱容量	48L		
	切削水箱容量	305L		
機台規格	穩壓器/變壓器	220V/60KVA		
	機台尺寸 (長x寬x高) (含排屑機)	4327x2335x2164 mm		
	機台重量(含排屑機)	11100 kg	11200 kg	

* 機器設計與規格之更動不另作通知
* M: 三菱 / F: 發那科

CHIAH CHYUN Machinery
CHIAH CHYUN MACHINERY CO., LTD.

洽群機械股份有限公司
電話: +886-4-2533-7614
傳真: +886-4-2532-9524
http://www.chiah-chyun.com
mail: info@chiah-chyun.com